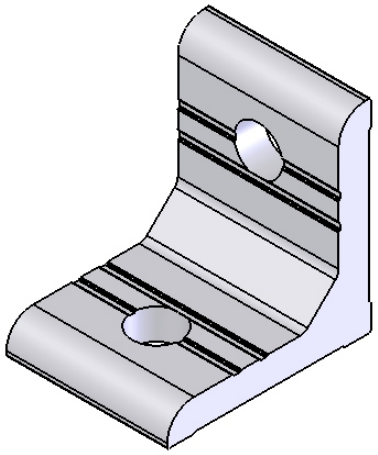

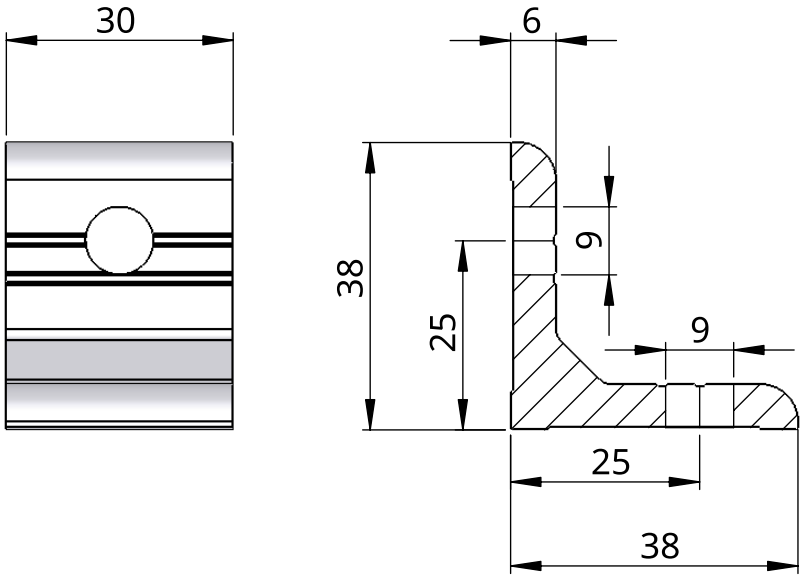
30
6
38
25
9
9
25
38